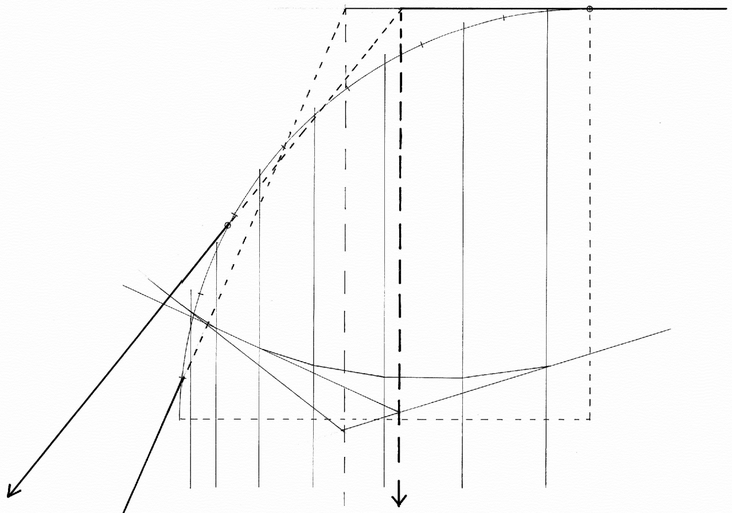

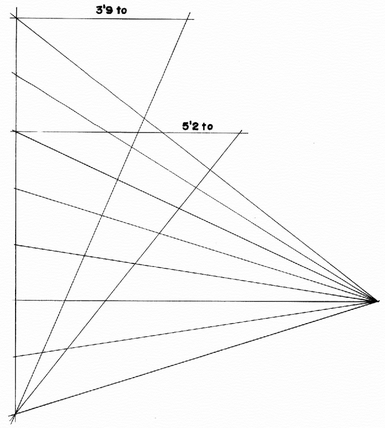

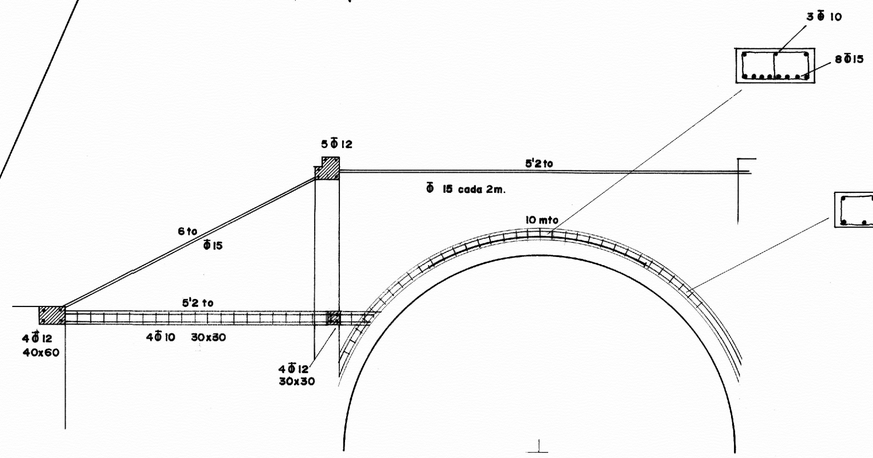

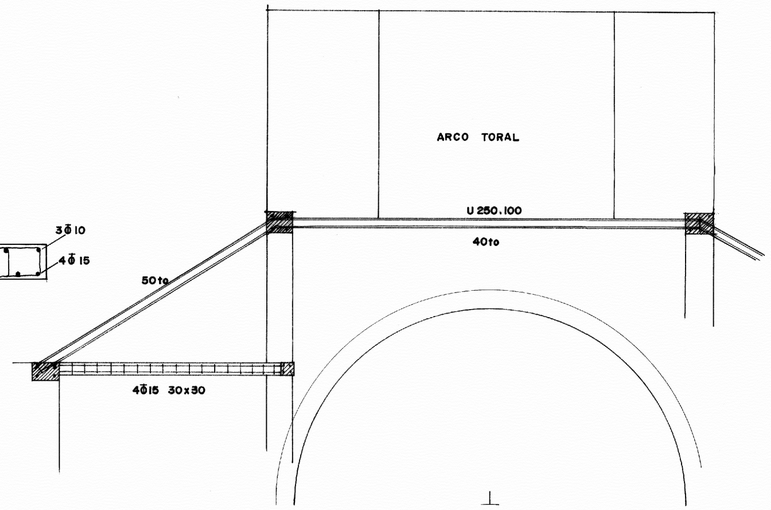

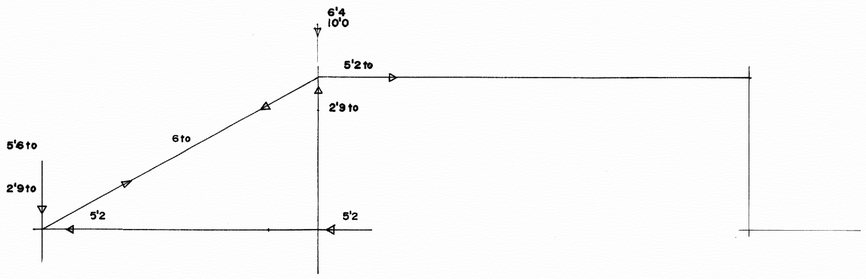

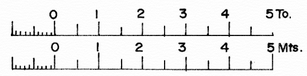

IGLESIA DE SAN MILLAN
ORIHUELA DEL TREMEDAL
(TERUEL) E: 1/100
CALCULO DE EMPUJES Y TIRANTES
A. ALMAGRO/arq. FEBRERO 1975